Názov spoločnosti:	VPK, s.r.o.
Vytvoril:	Baloga Martin
Telefón:	+421 944 258 730
Email:	info@cerpacia-technika.sk
Dátum:	25.1.2021

Množstvo	Popis
1	**MAGNA3 32-80 F**

Poznámka: Obrázok produktu sa môže líšiť od skutočného produktu

Objednacie č.: 98333874

Grundfos MAGNA3 je obehové čerpadlo s motorom s permanentnými magnetmi, ktoré sa dokonale hodí pre aplikácie na vykurovanie, chladenie aj na cirkuláciu teplej vody pre domácnosť, čo z neho robí jasnú voľbu pre takmer všetky stavebné projekty - staré alebo nové.

Vďaka svojej bezkonkurenčnej účinnosti, komplexnému rozsahu a vstavaným komunikačným schopnostiam plus funkciám, ktoré nahrádzajú komponenty sústavy, je MAGNA3 ideálna pre majiteľov budov, inžinierov a odborníkov, ktorí sa snažia vytvoriť vysoko výkonné sústavy pre budovy.

MAGNA3 je konzervovaný rotorový typ, čiže čerpadlo a motor tvoria integrálnu jednotku bez tesnenia hriadeľa a na tesnenie slúžia iba dve tesnenia. Ložiská sú mazané čerpanou kvapalinou.

Inovatívna svorka len s jednou skrutkou umožňuje ľahké premiestnenie hlavy čerpadla.

Čerpadlo MAGNA3 je čerpadlo bez požiadaviek na údržbu a extrémne nízke náklady na životný cyklus.

Názov spoločnosti: VPK, s.r.o.
Vytvoril: Baloga Martin
Telefón: +421 944 258 730
Email: info@cerpacia-technika.sk
Dátum: 25.1.2021

98333874 MAGNA3 32-80 F

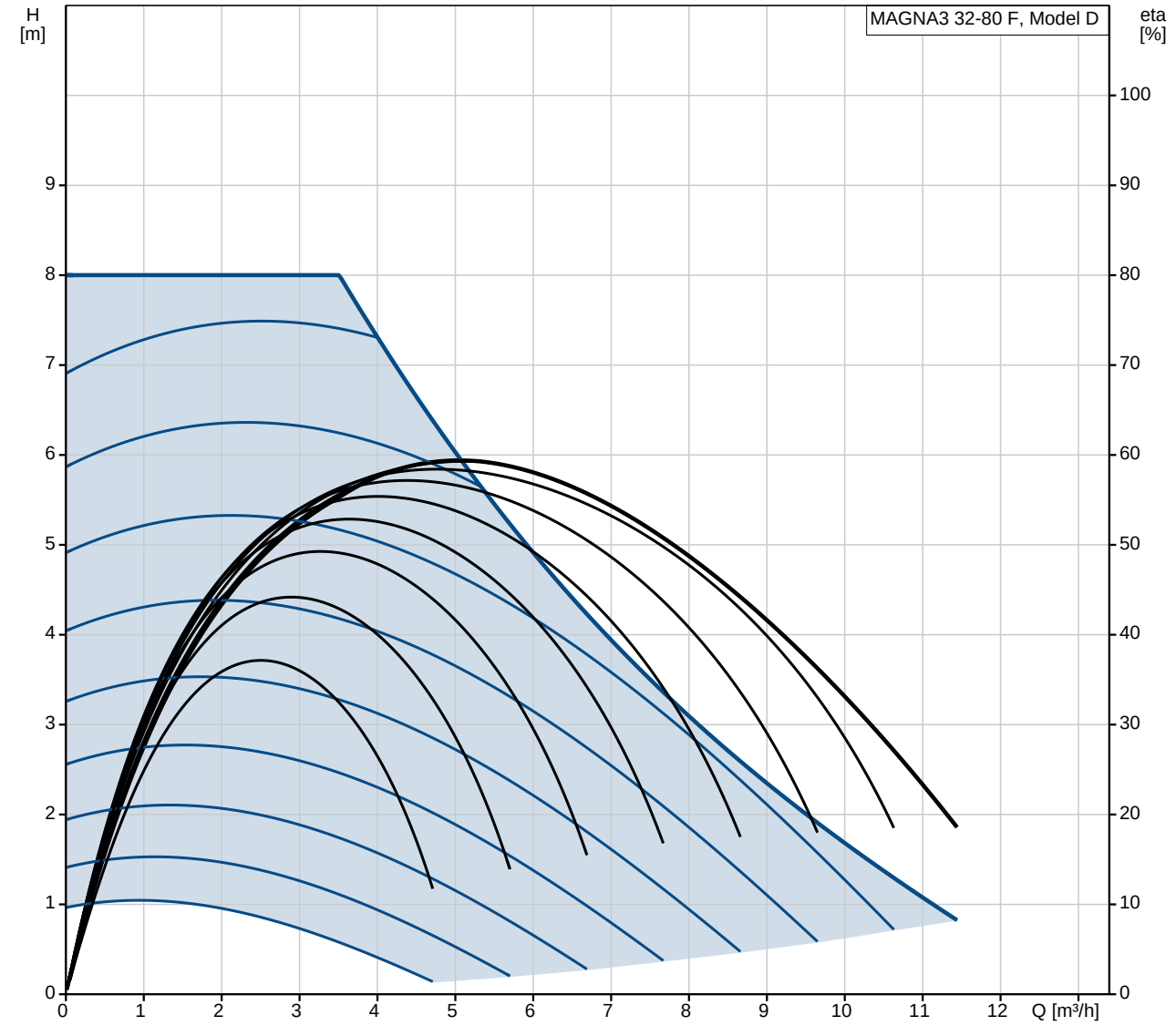

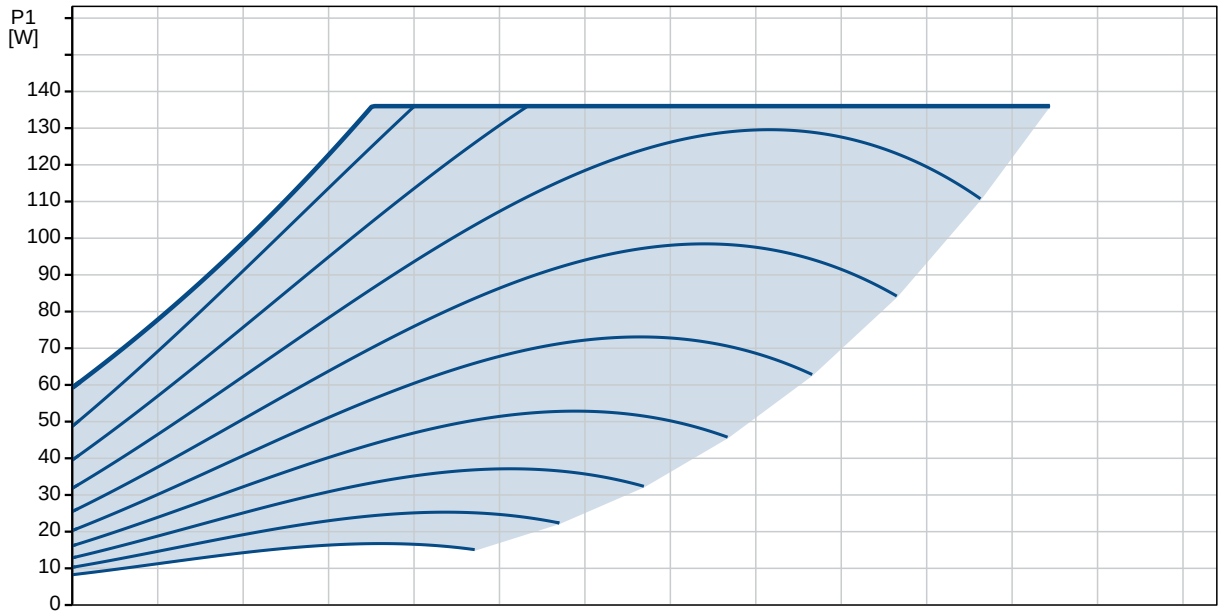

Názov spoločnosti: VPK, s.r.o.
Vytvoril: Baloga Martin
Telefón: +421 944 258 730
Email: info@cerpacia-technika.sk
Dátum: 25.1.2021

Popis	Hodnota
Všeobecné informácie:	
Názov produktu:	MAGNA3 32-80 F
Objednacie číslo:	98333874
Číslo EAN:	5710629851185
Techn.:	
Menovitý prietok:	4.79 m³/h
Hlava čerpadla:	6.285 m
Max. dopravná výška:	80 dm
Trieda TF:	110
Schválenia:	CE,VDE,EAC,CN ROHS,WEEE
Model:	D
Materiály:	
Teleso čerpadla:	Šedá liatina
Teleso čerpadla:	EN-GJL-200
Teleso čerpadla:	ASTM A48-200B
Obežné koleso:	PES 30%GF
Inštalácia:	
Rozsah teploty okolia:	0 .. 40 °C
Maximálny prevádzkový tlak:	10 bar
Štandardná príruba:	DIN
Potrubná prípojka:	DN 32
Hodnota tlaku:	PN 6/10
Vzdialenosť sac.-výtl.:	220 mm
Kvapalina:	
Čerpaná kvapalina:	Voda
Rozsah teploty kvapaliny:	-10 .. 110 °C
Vybraná teplota kvapaliny:	60 °C
Hustota:	983.2 kg/m³
Elektrické údaje:	
Príkon - P1:	9 .. 136 W
f:	50 / 60 Hz
U:	1 x 230 V
I MAX:	0.09 .. 1.19 A
Krytie IP:	X4D
Izolácia:	F
Iné:	
Energia (EEI):	0.18
Čistá hmotnosť:	7.79 kg
Hrubá hmotnosť:	8.32 kg
Prepravné množstvo:	0.019 m³
Dánčina:	380791081
Švédčina:	5732587
Fínčina:	4615359
Nórčina:	9042337
Krajina pôvodu:	DE
Tarifná klasifikácia č.:	84137030

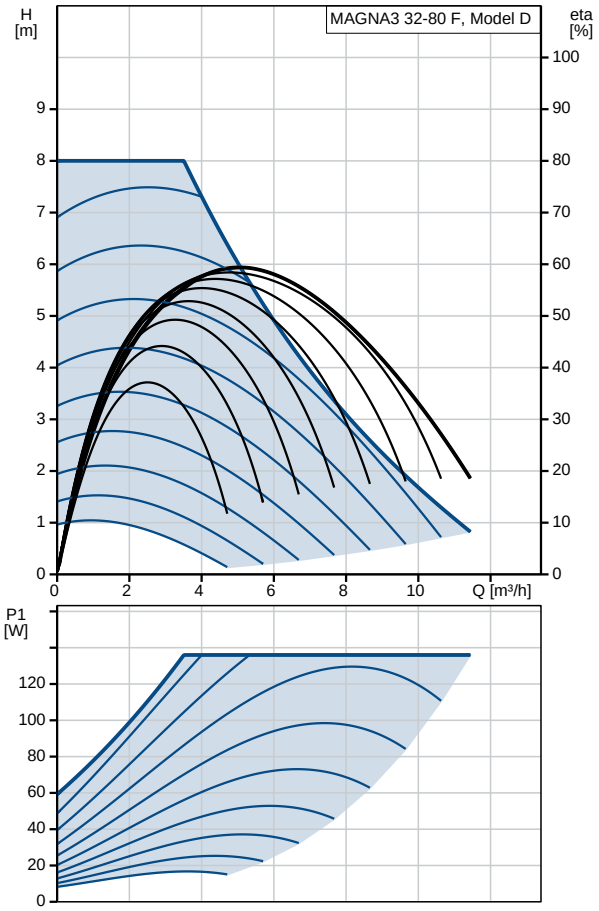

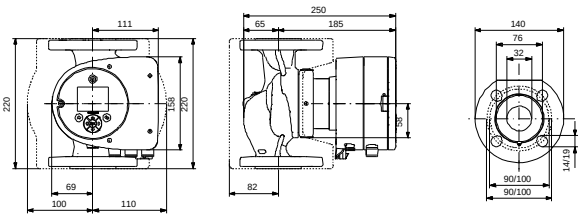

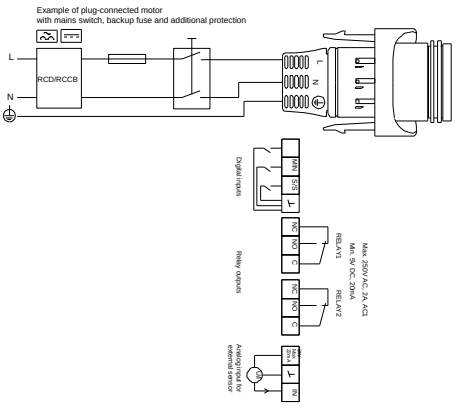

Názov spoločnosti: VPK, s.r.o.
Vytvoril: Baloga Martin
Telefón: +421 944 258 730
Email: info@cerpacia-technika.sk
Dátum: 25.1.2021

98333874 MAGNA3 32-80 F

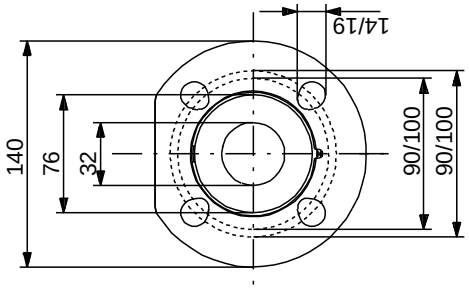

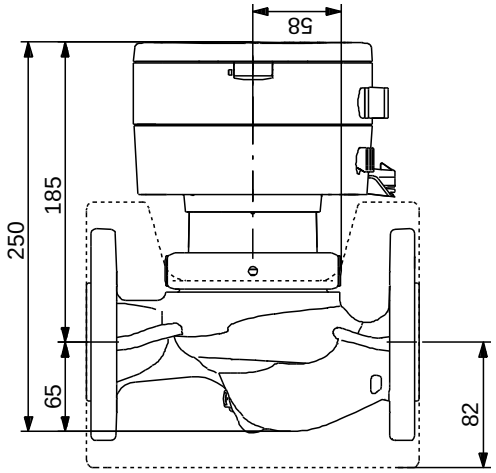

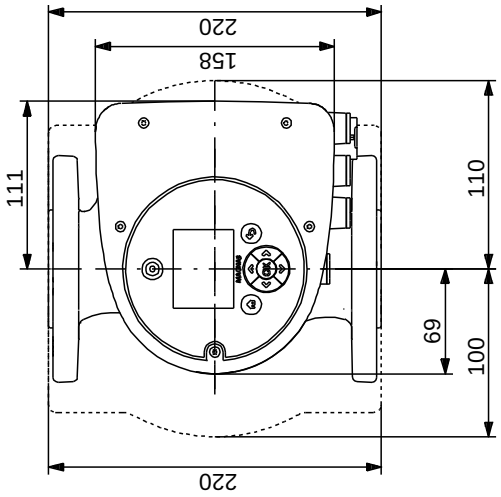

Upozornenie! Všetky jednotky musia byť v [mm], pokiaľ nie je uvedené inak.
Poznámka: Tento zjednodušený rozmerový náčrtok nezobrazuje všetky detaily.

Názov spoločnosti: VPK, s.r.o.
Vytvoril: Baloga Martin
Telefón: +421 944 258 730
Email: info@cerpacia-technika.sk
Dátum: 25.1.2021

98333874 MAGNA3 32-80 F

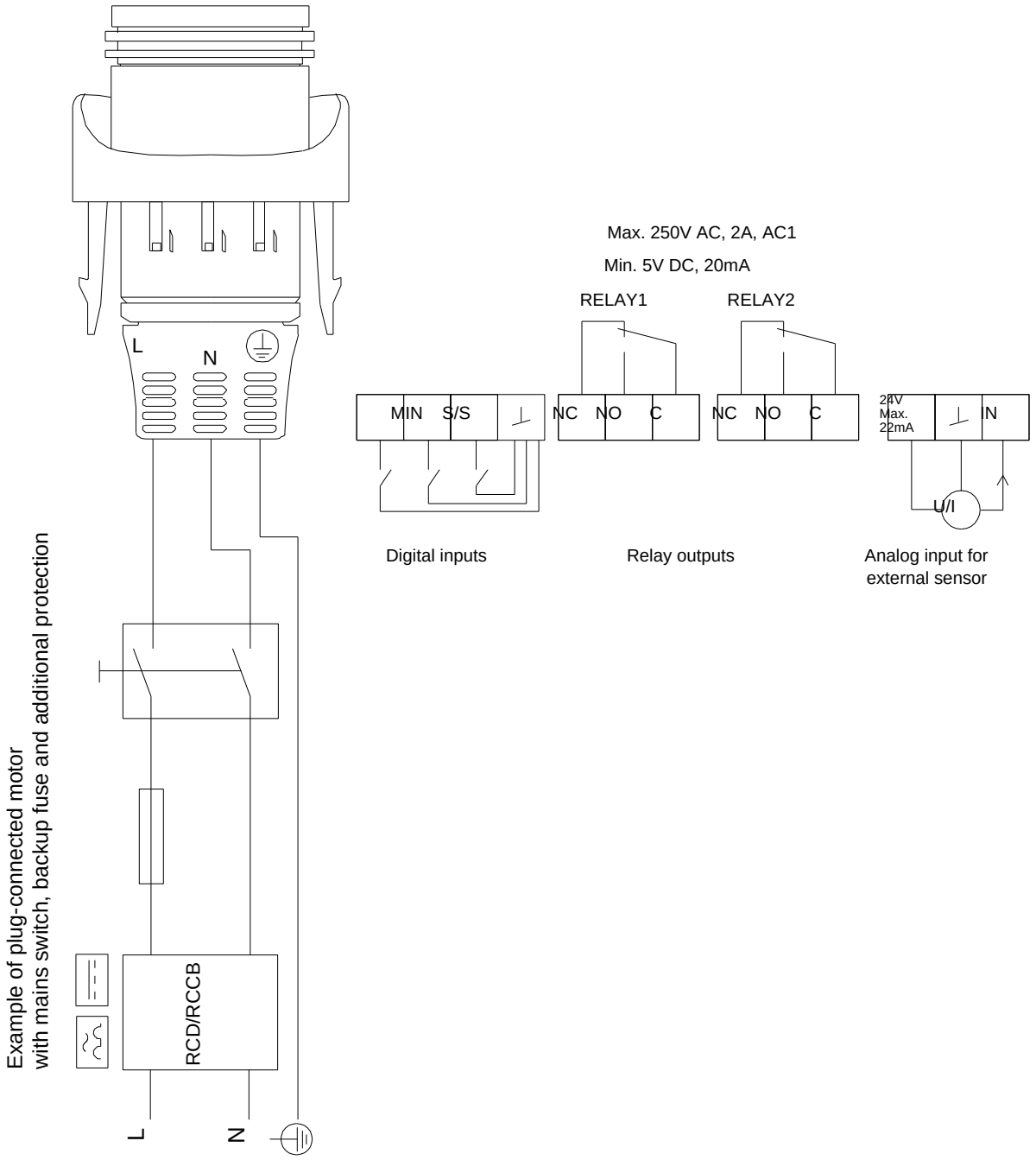

Upozornenie! Všetky jednotky sú v [mm], pokiaľ nie je uvedené inak!

Názov spoločnosti:	VPK, s.r.o.
Vytvoril:	Baloga Martin
Telefón:	+421 944 258 730
Email:	info@cerpacia-technika.sk
Dátum:	25.1.2021

Objednávacie údaje:

Názov výrobku:	MAGNA3 32-80 F
Množstvo:	1
Objednacie číslo:	98333874

Celkom: Cena na požiadanie