Názov spoločnosti:	VPK, s.r.o.
Vytvoril:	Baloga Martin
Telefón:	+421 944 258 730
Email:	info@cerpacia-technika.sk
Dátum:	14.6.2022

Množstvo	Popis
1	**Integrovaný digitálny časovač bol vyvinutý pre recirkuláciu teplej úžitkovej vody v sústavách s nádržami na teplú vodu alebo s doskovými výmenníkmi tepla na výrobu teplej vody.**

Poznámka: Obrázok produktu sa môže líšiť od skutočného produktu

Objednacie č.: 99812350

Časovač vám umožňuje prispôsobiť prevádzkové doby čerpadla, zabezpečiť optimálny komfort a zároveň znížiť náklady na energiu.

Ďalej je možné nastaviť čerpadlo na 100% nepretržitú prevádzku, pre uvedenie čerpadla do prevádzky alebo na dodávku 24 hodín teplej vody.

COMFORT BXDT PM má zabudovaný izolačný ventil a spätný ventil (armatúra). To zaisťuje, že údržbu je možné vykonať bez vypustenia sústavy. Spätný ventil tiež zabraňuje spätnému toku počas prevádzky.

Názov spoločnosti: VPK, s.r.o.
Vytvoril: Baloga Martin
Telefón: +421 944 258 730
Email: info@cerpacia-technika.sk
Dátum: 14.6.2022

99812350 COMFORT 15-14 BDT PM

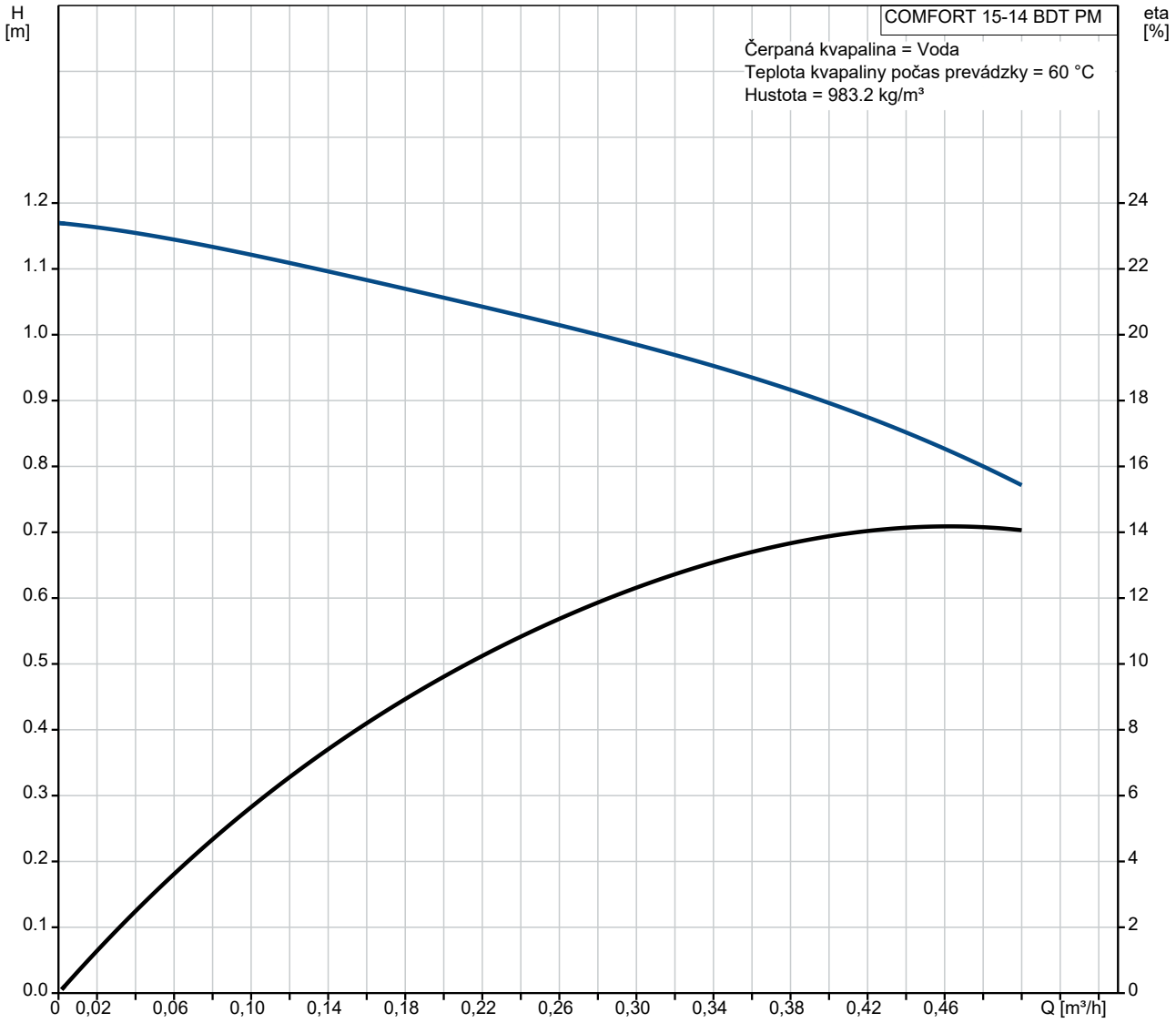

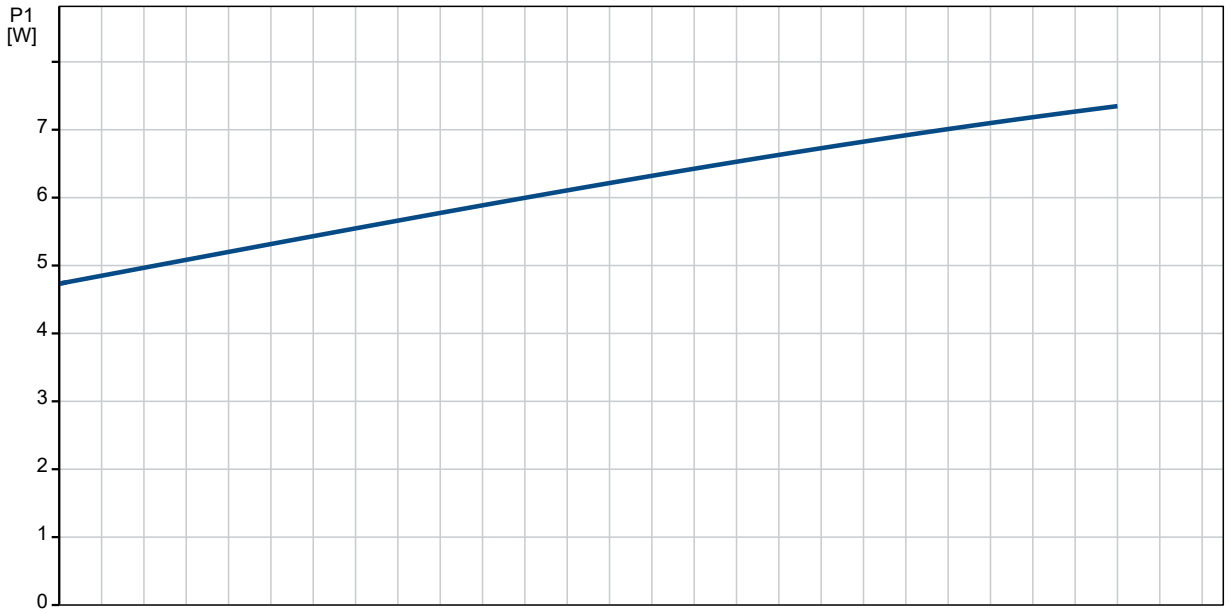

Názov spoločnosti: VPK, s.r.o.
Vytvoril: Baloga Martin
Telefón: +421 944 258 730
Email: info@cerpacia-technika.sk
Dátum: 14.6.2022

Popis	Hodnota
Všeobecné informácie:	
Názov produktu:	COMFORT 15-14 BDT PM
Objednacie číslo:	99812350
Číslo EAN:	5713834634352
Cena:	
Techn.:	
Počet otáčok:	1
Max. dopravná výška:	14 dm
Trieda TF:	95
Schválenia:	CE,VDE,WEEE
Materiály:	
Teleso čerpadla:	Mosadz
Obežné koleso:	Pozostávajúci
Inštalácia:	
Maximálny prevádzkový tlak:	10 bar
Druh pripojenia:	Rp
Potrubná prípojka:	1/2
Vzdialenosť sac.-výtl.:	80 mm
Kvapalina:	
Čerpaná kvapalina:	Voda
Rozsah teploty kvapaliny:	2 .. 95 °C
Vybraná teplota kvapaliny:	60 °C
Hustota:	983.2 kg/m³
Elektrické údaje:	
P1 max.:	7 W
f:	50 / 60 Hz
Menovité napätie:	1 x 230 V
Elektrický prúd pre otáčkový stupeň 3:	0.07 A
Krytie IP:	IP44
Izolácia:	F
Motorová ochrana:	ELECT.
Teplotná ochrana:	Impedančne chránené
Riadiace jednotky:	
Operation mode include:	Timer
Iné:	
Čistá hmotnosť:	0.94 kg
Hrubá hmotnosť:	1.04 kg
Dánčina:	380634034
Švédčina:	5790548
Krajina pôvodu:	DE
Tarifná klasifikácia č.:	84137030

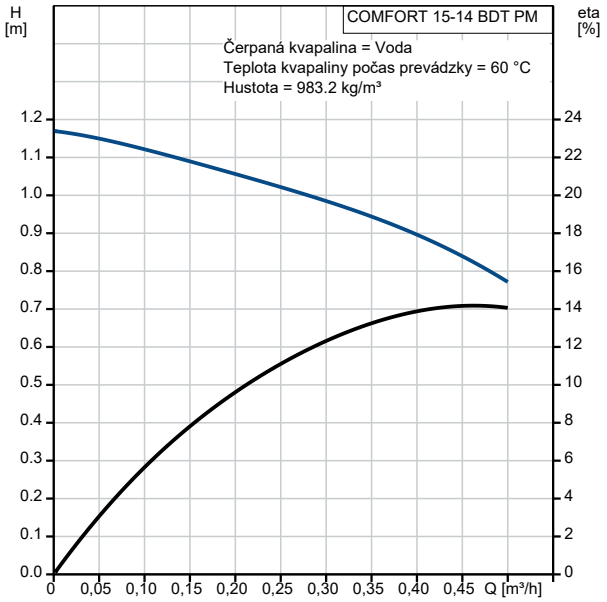

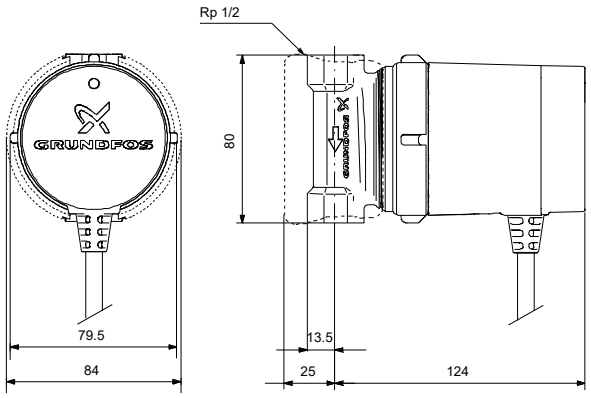

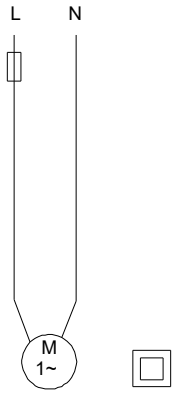

Názov spoločnosti: VPK, s.r.o.
Vytvoril: Baloga Martin
Telefón: +421 944 258 730
Email: info@cerpacia-technika.sk
Dátum: 14.6.2022

99812350 COMFORT 15-14 BDT PM

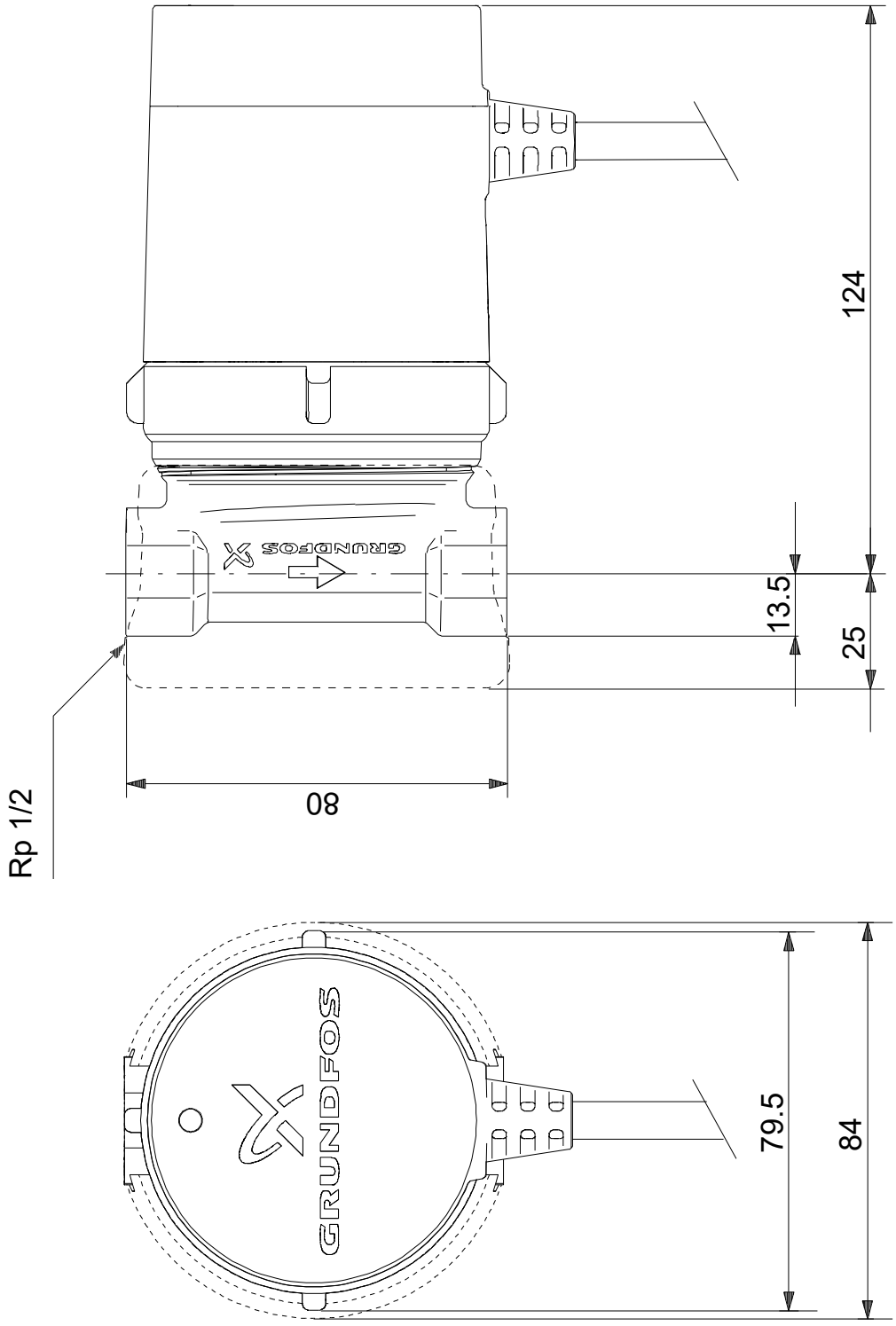

Upozornenie! Všetky jednotky musia byť v [mm], pokiaľ nie je uvedené inak.
Poznámka: Tento zjednodušený rozmerový náčrtok nezobrazuje všetky detaily.

Názov spoločnosti: VPK, s.r.o.
Vytvoril: Baloga Martin
Telefón: +421 944 258 730
Email: info@cerpacia-technika.sk
Dátum: 14.6.2022

99812350 COMFORT 15-14 BDT PM

Upozornenie! Všetky jednotky sú v [mm], pokiaľ nie je uvedené inak!

Názov spoločnosti: VPK, s.r.o.
Vytvoril: Baloga Martin
Telefón: +421 944 258 730
Email: info@cerpacia-technika.sk
Dátum: 14.6.2022

Objednávacie údaje:

Názov výrobku: COMFORT 15-14 BDT PM
Množstvo: 1
Objednacie číslo: 99812350
Cena:

Celkom: Cena na požiadanie